PLANTA DA SUPERESTRUTURA
ESC. 1:200

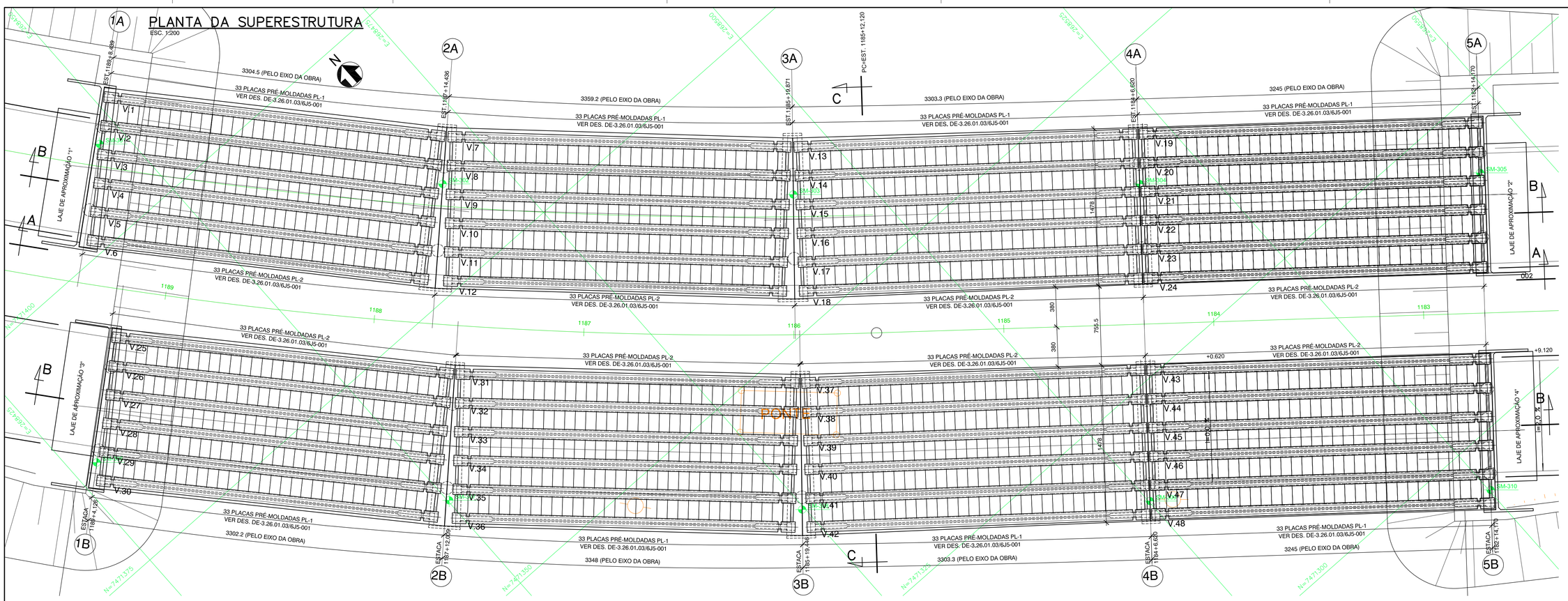

CORTE LONGITUDINAL
ESC. 1:200

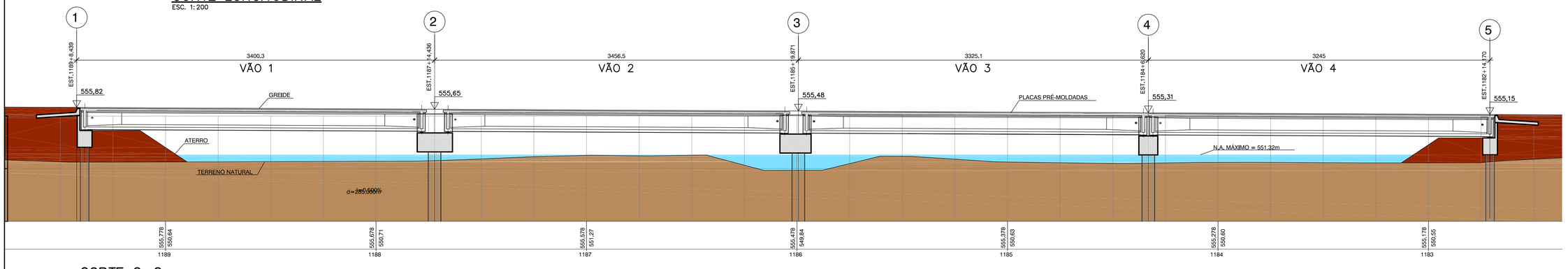

CORTE C–C
ESC. 1:100

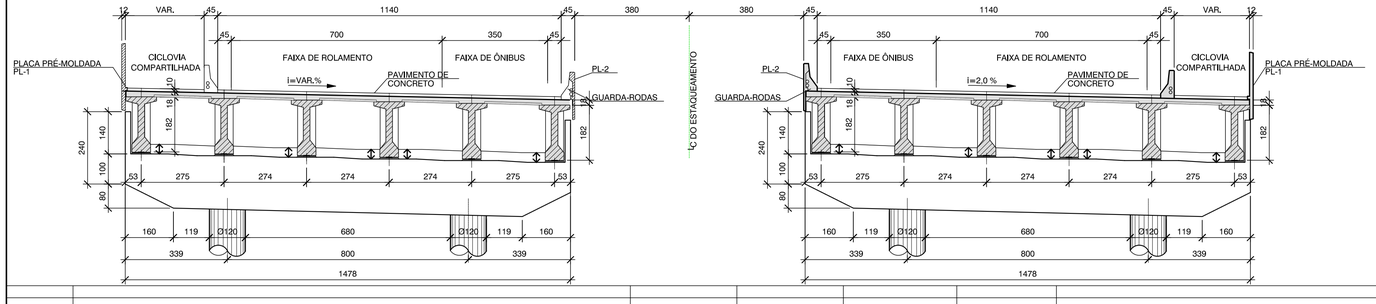

LEGENDA

- SONDAGENS EXECUTADAS
- LOCAÇÃO DOS MACACOS EM ELEVAÇÃO
- CONCRETO MOLDADO EM CORTE
- CONCRETO PRÉ-MOLDADO EM CORTE
- TERRENO EM CORTE
- ATERRO EM CORTE

NOTAS:

1. MEDIDAS EM CENTÍMETROS, NÍVEIS E COORDENADAS EM METROS.
2. PARA NOTAS VER DESENHO DE–3.26.01.03/4J2–001.

PLANTA CHAVE
S/ ESCALA

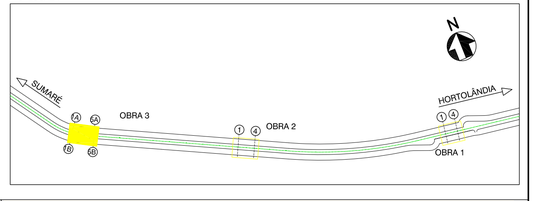

Nº	Descrição	Emissão	Verificação	Aprovação	Código	Objeto
0	EMISSÃO FINAL	18/11/2014	Eng. Rui J. O. Alves	Prof. Dr. Wilson Edson Jorge		
C	EMISSÃO INICIAL	18/08/2014	Eng. Rui J. O. Alves	Prof. José Borelli Neto		

Revisões — Documentos de referência

FUPAM

Desenho: Dado
Projeto: Eng. Rui J. O. Alves — CREA/SP: 0600519620
Aprovação: Prof. Dr. Wilson Edson Jorge — CAU/SP: A0320-4
Resp. Técnico: Prof. José Borelli Neto — CAU/SP: A1697-7

CONTRATO: 028/2013
O.S.: INICIAL 26/09/2013

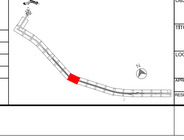

EMPRESA METROPOLITANA DE TRANSPORTES URBANOS DE SÃO PAULO S.A.
EMTU

OBJETO: CORREDOR METROPOLITANO NOROESTE - PROJETO BÁSICO VARIANTE DO TRECHO HORTOLÂNDIA - SUMARÉ

TÍTULO: PROJETO BÁSICO DE ESTRUTURA OAE 03 - PLANTA DA SUPERESTRUTURA E CORTES - P16 B

DATA: 18/11/2014

LOCAL: LIGAÇÃO HORTOLÂNDIA - SUMARÉ

ESCALA: INDICADA

APROV.: Eng. Marcelino Henrique Lorenzi CREA: 0601218173
RESP. TÉCNICO: Eng. Luiz C. F.Grillo CREA: 0600320140
COORDENAÇÃO TÉCNICA: Arq. Cristiane P. Diaz CAU: A40815-8

Nº: DE-3.26.01.03/4J2-002

REV.: 0