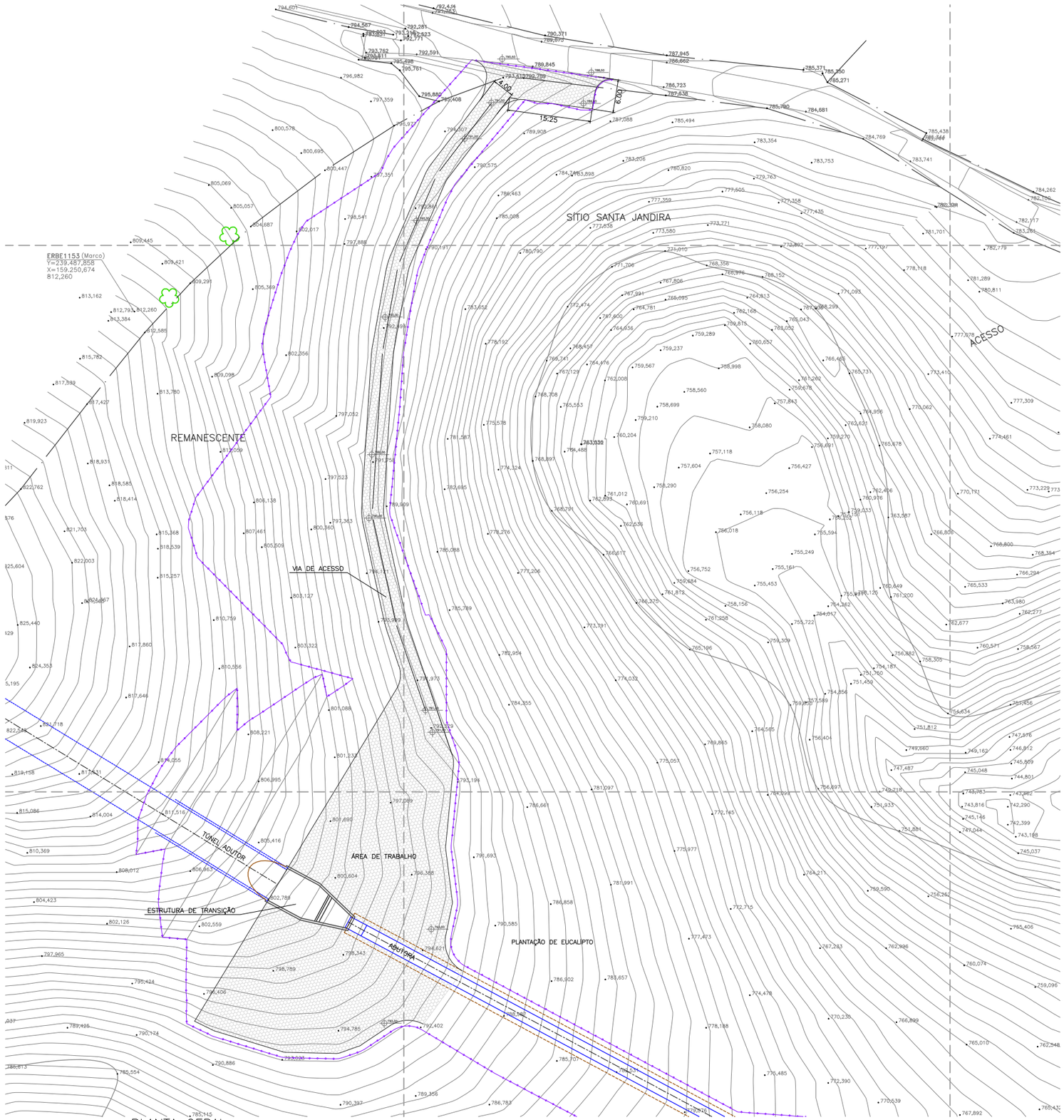

PLANTA GERAL
ESC. 1:400

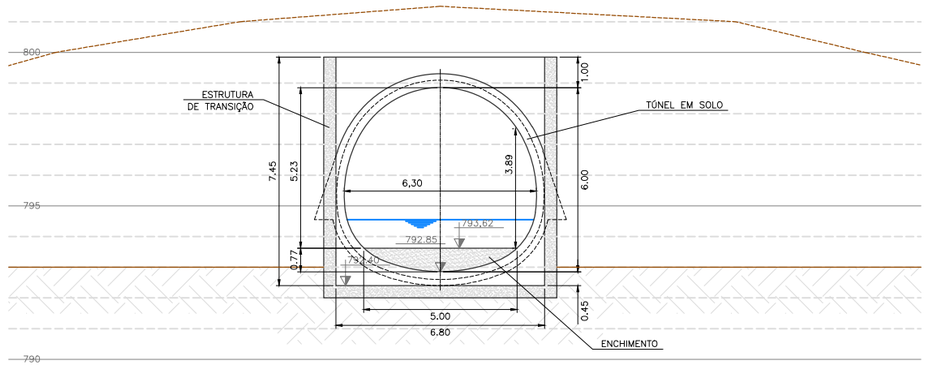

CORTE B–B
ESC. 1:100

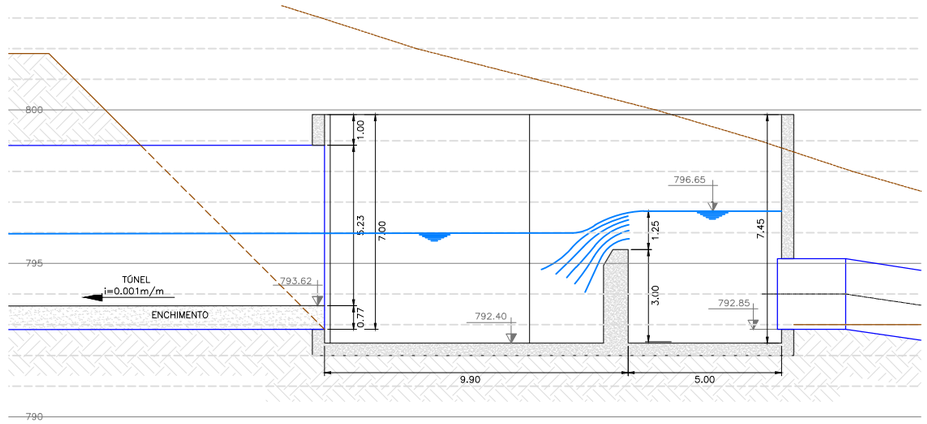

CORTE A–A
ESC. 1:100

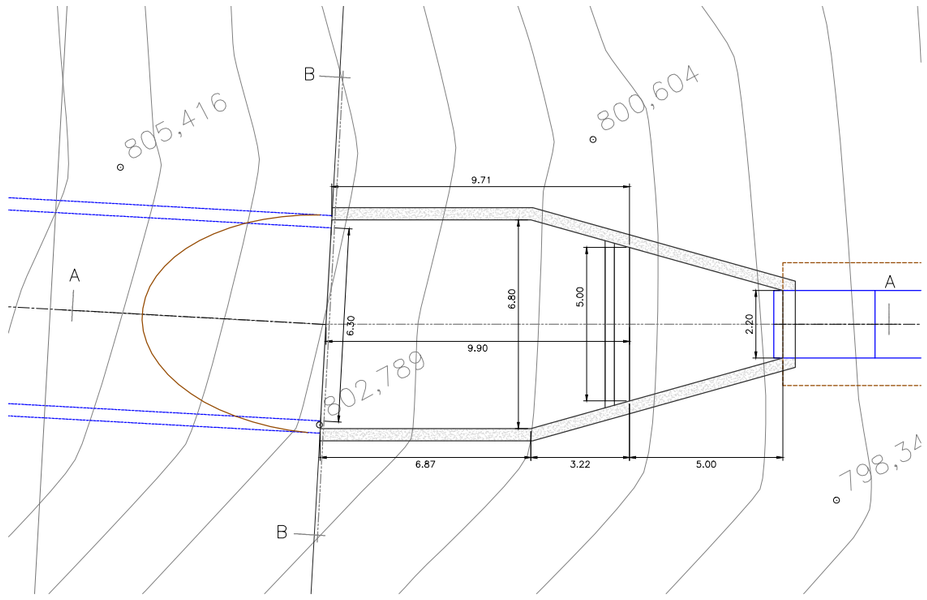

PLANTA
ESC. 1:100

Nº	DATA	REVISÃO	EXECUTADO POR	APROVADO POR	S A B E S P ACEITO	S A B E S P DATA	DESENHOS DE REFERÊNCIA	NÚMERO	NOTAS

sabesp
VISTO E ACEITO
ESTA ACEITAÇÃO NÃO ISENTA A CONTRATADA DAS RESPONSABILIDADES E OBRIGAÇÕES ESTABELECIDAS NO CONTRATO.

ANALISADO:	/ /	
ACEITO:	/ /	
VISTO:	/ /	

EXECUTADO POR PRIME Engenharia

DES.		
PROJ.		
APROVADO POR		
ASS.	CREA	

companhia de saneamento básico do estado de são paulo
EIA/RIMA DA INTERLIGAÇÃO ENTRE AS REPRESAS JAGUARI E ATIBAINHA
ANTEPROJETO CONSOLIDADO
EMBOQUE DO TÚNEL ADUTOR
PLANTAS E CORTES

ÁREA PROJ. SISTEMA DE ABASTECIMENTO DE ÁGUA
SUBÁREA PROJ. REGIÃO METROPOLITANA DE SÃO PAULO

sabesp

Nº
REV. 0 FL. 01/01
Nº CONTRATADA 20542.DE.HID.007
ESCALA INDICADA