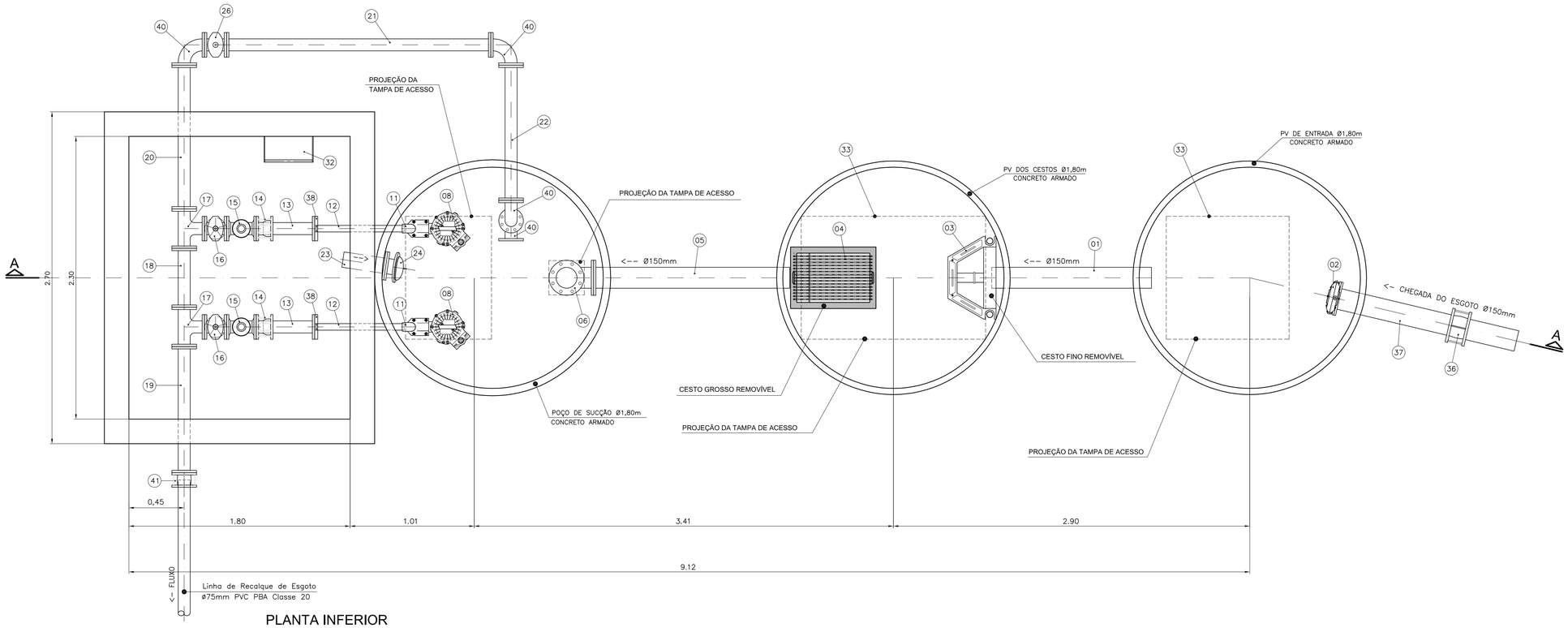

PLANTA INFERIOR
ESCALA 1:20

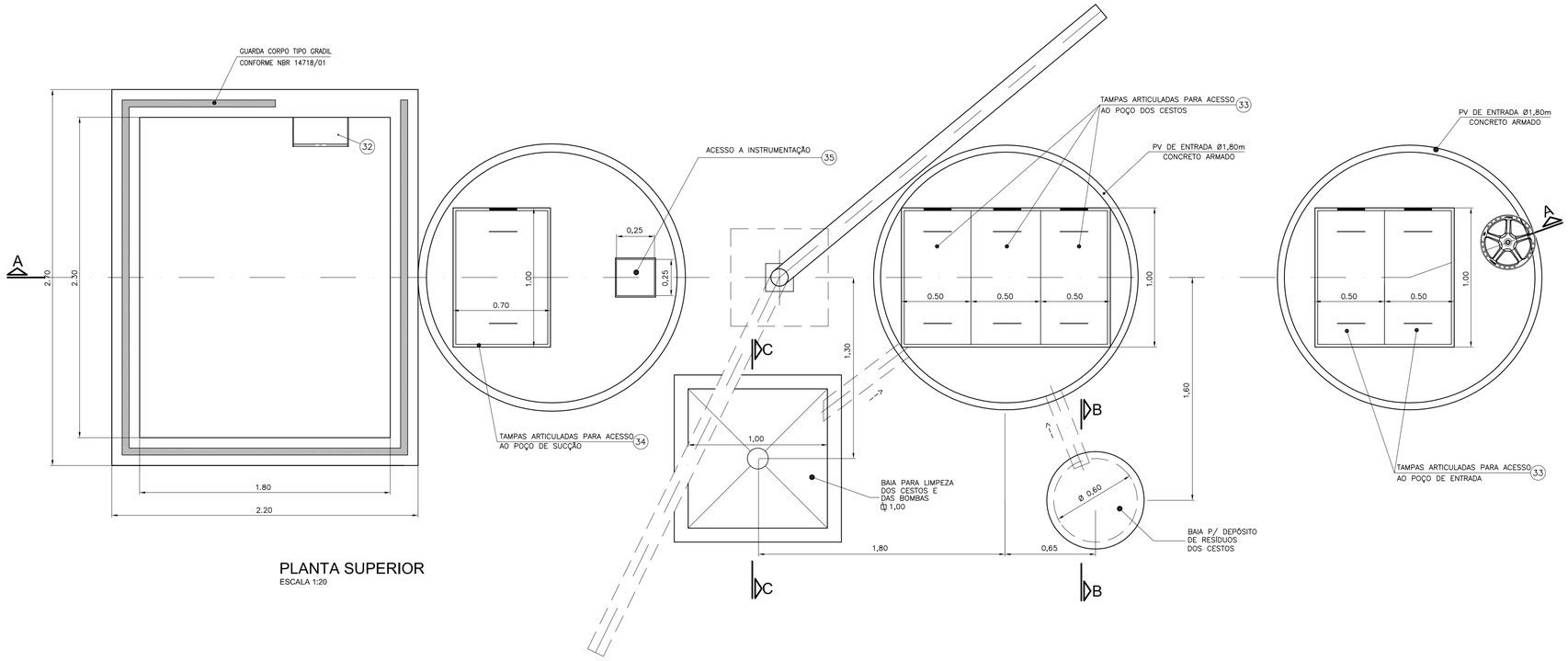

PLANTA SUPERIOR
ESCALA 1:20

NOTAS	DESENHOS DE REFERENCIA	Nº.	REVISÃO	DATA	DES.	VERIF.	APROV.

VISTO E ACEITO
ESTA ACEITAÇÃO NÃO ISENTA A CONTRATADA DAS RESPONSABILIDADES E CONDIÇÕES VIGENTES NO CONTRATO

(CONTRATADA)
(RESPONSÁVEL)
ENG. CIVIL NESTOR LOPES COELHO NETO
CREA: 0605041826
ART: 92221220141449484

ANALISADO	DATA	DESENHISTA	DATA
ACEITO	DATA	PROJETISTA	DATA
VISTO	DATA	VERIFICADOR	DATA

D.A.E.V.
DEPARTAMENTO DE ÁGUAS E ESGOTOS DE VALINHOS

PROJETO DA REDE COLETORA DE ESGOTO

TITULO: ESTAÇÃO ELEVATÓRIA DE ESGOTO – BACIA 4
PLANTA SUPERIOR E INFERIOR

RESIDENCIAL Quinta das Águas

ESCALA	No. D.A.E.V.	FOLHA	PROTOCOLO / REQUERENTE	REVISÃO
INDICADAS	.	010	.	00