DETALHE 1

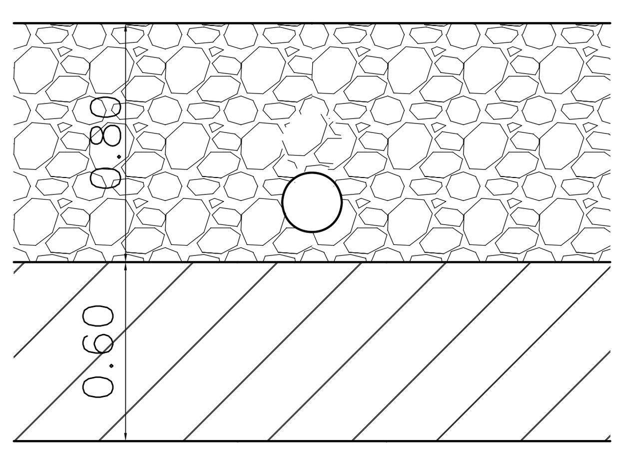

DETALHE 2
DRENO DE GÁS

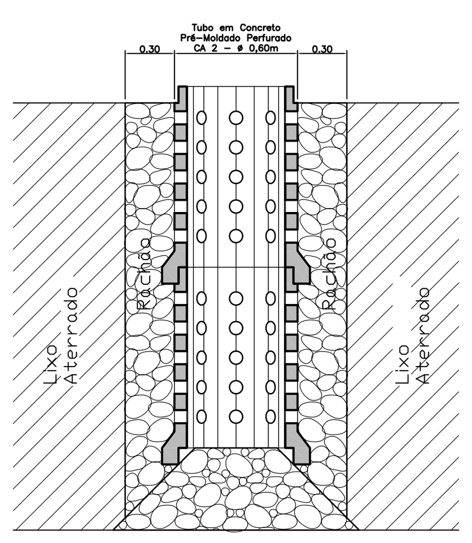

DETALHE 3

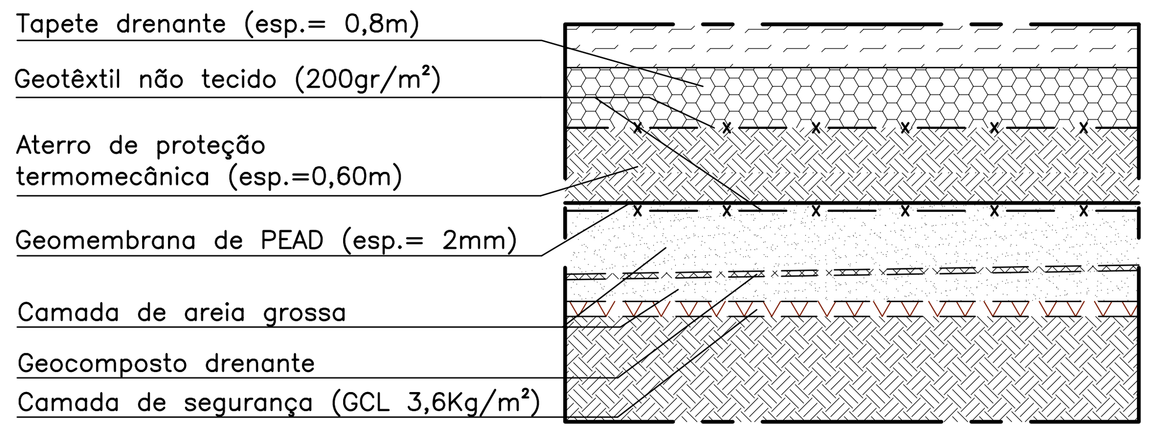

NOTA:
1 – Cotas e medidas em metros;
2 – Malha das coordenadas em UTM.

Legenda

- Curva de nível
- 548.99 Cota de nível do terreno natural
- Taludes de escavação
- Cota de nível de projeto
- Recuo A.P.P.
- Recuo faixa rodoviário
- Camadas de base – Ver detalhe 3
- Dreno de gás – Ver detalhe 2
- Sentido do escoamento do chorume
- Área da CGR–OÁSIS

REV.	DATA	DES.	DESCRIÇÃO	VISTO

FRAL CONSULTORIA LTDA

CLIENTE
CENTRAL DE GERENCIAMENTO DE RESÍDUOS CGR-OÁSIS LTDA

OBRA
ATERRO SANITÁRIO DE PIRACICABA

CÓDIGO CGR PIR 160709

DESCRIÇÃO
EIA-RIMA
IMPERMEABILIZAÇÃO DE BASE
DRENAGEM DE BASE
PERCOLADO

ENG° RESPONSÁVEL
FRANCISCO J.P. OLIVEIRA — CREA N° 0600.793.880
ENG° DE PROJETO: Tatiana G. Nosé
PROJETO: Carlos Kikuti
DESENHO: Kikuti, Rober

ESCALA: 1:3000
DATA: Julho/2009
FOLHA N° 12
ARQUIVO
REVISÃO Ø

RUA CAMANDUCAIA N° 77 CAMPO BELO – SÃO PAULO – TEL.5531–6540 FAX(011) 5543–1430
www.fralconsultoria.com.br e–mail: fral.eng@terra.com.br